bb Klostermann GmbH
Carl-Zeiss-Str. 6
36088 Hünfeld - Germany

Bedienungsanleitung | Trinkflasche mit Umhängetasche

Machen Sie sich vor der Benutzung der Trinkflasche mit allen Handhabungs- & Sicherheitshinweisen vertraut. Bewahren Sie diese Anleitung zum späteren Nachlesen sorgfältig auf.

Die Trinkflasche dient als Getränkebehälter. Verwenden Sie das Produkt ausschließlich für den vorgesehenen Zweck. Jede andere Verwendung oder Veränderung der Trinkflasche gilt als nicht bestimmungsgemäß. Die Trinkflasche ist vor jeder Benutzung auf Schäden zu untersuchen und bei festgestellten Schäden nicht zu benutzen.

Der Hersteller haftet nicht für Schäden, die durch nicht bestimmungsgemäßen Gebrauch oder Nichtbeachtung der Handhabungs- & Sicherheitshinweise verursacht werden.

Handhabungs- & Sicherheitshinweise
- Füllen Sie nur für den Verzehr geeignete Flüssigkeiten ein.
- Füllen Sie keine Flüssigkeiten im Gärstadium, keine kohlensäurehaltigen Getränke, keine heißen Getränke über 40 °C, keinen Alkohol und keine ätzenden Flüssigkeiten ein.
- Befüllen Sie die Flasche nur bis 2cm unter dem Rand mit Flüssigkeit.
- Schützen Sie die gefüllte Flasche vor direkter Sonneneinstrahlung bzw. extremer Überhitzung und Temperaturen unter 0 °C. Legen Sie die Flasche nicht in den Gefrierschrank und erhitzen Sie die Flasche nicht in der Mikrowelle.
- Bewahren Sie die Getränke nicht länger als einen Tag in der Flasche auf.
- Klappen Sie den Deckel nach dem Trinken sofort zu und verschließen Sie ihn. So verhindern Sie das Eindringen von Insekten.

Reinigung
- Reinigen Sie die Flasche und den geöffneten Verschluss vor dem ersten und nach jedem weiteren Gebrauch mit warmem Wasser, etwas Spülmittel und einer weichen Bürste. Lassen Sie alle Teile anschließend gut trocknen.
- Nehmen Sie zum gründlichen Reinigen die Trinkstutzen-Dichtung vom Deckel ab. Achten Sie beim Wiedereinsetzen auf den festen Sitz.
- Die Flasche samt Verschluss und Deckel darf nur von Hand abgewaschen werden.
- Die Tragetasche zur Reinigung mit einem feuchten, weichen Tuch abwischen.

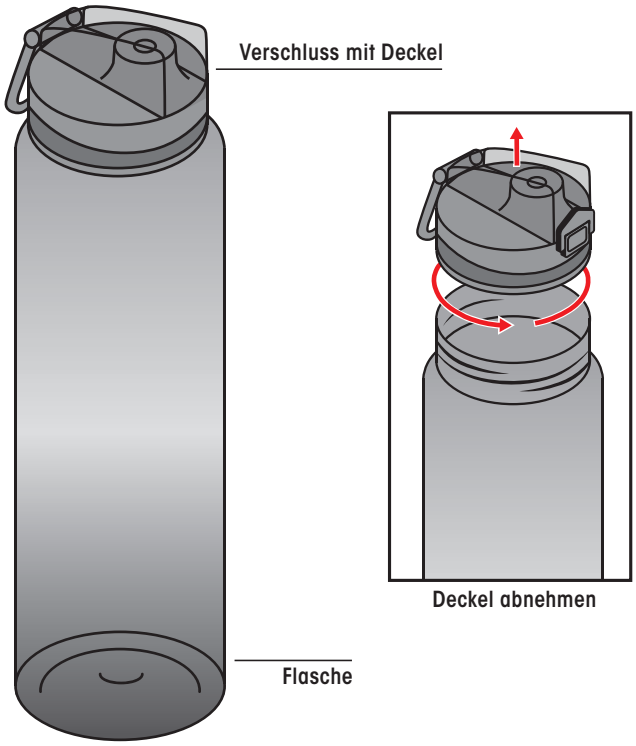

Deckel abnehmen

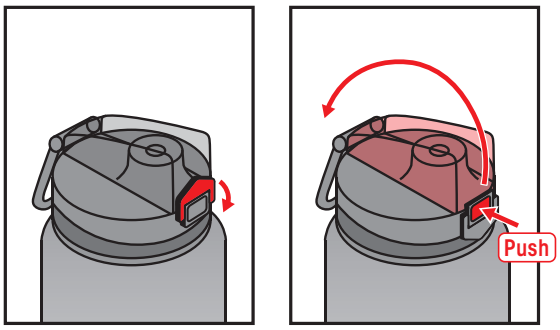

Öffnen

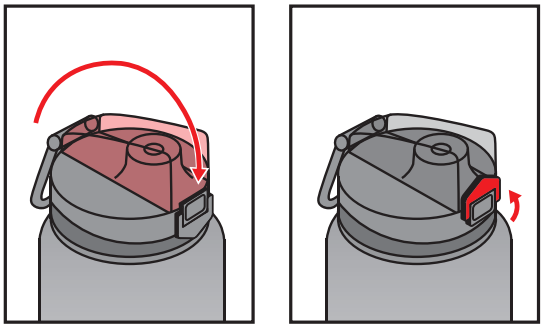

Verschließen

EN

Operating instructions | Bottle with bag

Familiarise yourself with all handling and safety instructions before using the drinking bottle. Keep these instructions in a safe place for future reference.

The drinking bottle serves as a beverage container. Only use the product for its intended purpose. Any other use or modification of the drinking bottle is considered improper use. The drinking bottle must be inspected for damage before each use and must not be used if any damage is found.

The manufacturer is not liable for damage caused by improper use or non-compliance with the handling and safety instructions.

Handling & safety instructions
- Only fill with liquids that are suitable for consumption.
- Do not fill with liquids in the fermentation stage, carbonated drinks, hot drinks above 40 °C, alcohol or corrosive liquids.
- Only fill the bottle with liquid up to 2 cm below the rim.
- Protect the filled bottle from direct sunlight or extreme overheating and temperatures below 0 °C. Do not place the bottle in the freezer and do not heat the bottle in the microwave.
- Do not keep the drinks in the bottle for longer than one day.
- Close the lid immediately after drinking and seal it. This will prevent insects from entering the bottle.

Cleaning
- Clean the bottle and the open cap with warm water, a little washing-up liquid and a soft brush before the first use and after each subsequent use. Allow all parts to dry thoroughly afterwards.
- Remove the drinking spout seal from the cap for thorough cleaning. Ensure that it is firmly seated when reinserting.
- The bottle including the cap and lid may only be washed by hand.
- Wipe the carrier bag with a soft, damp cloth for cleaning.

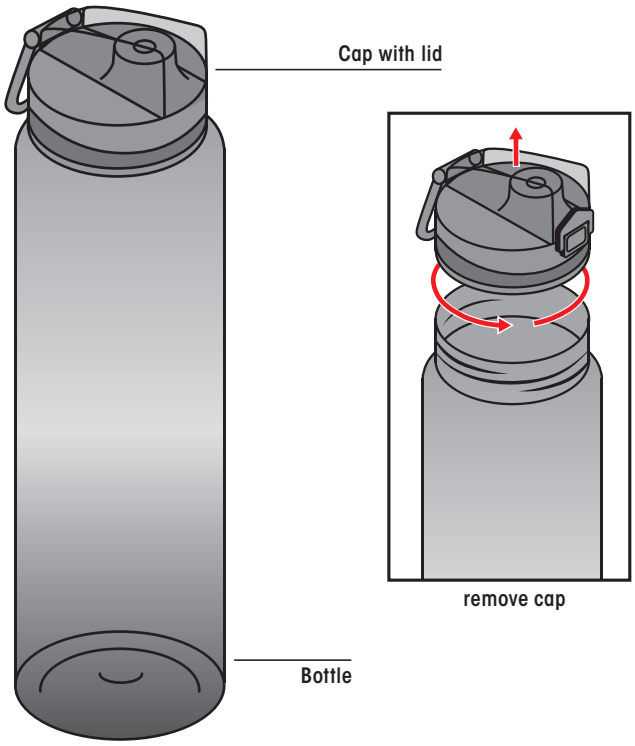

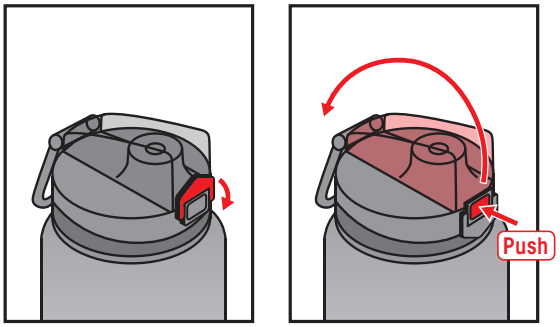

Opening

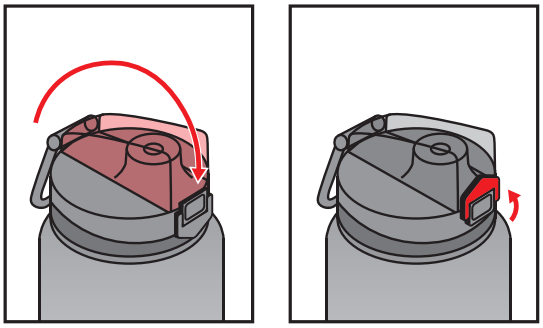

Closing

NL

Gebruiksaanwijzing | Fles met zak

Maak jezelf vertrouwd met alle hanterings- en veiligheidsinstructies voordat je de drinkfles gebruikt. Bewaar deze instructies voor toekomstig gebruik.

De drinkfles dient als drankhouder. Gebruik het product alleen voor het beoogde doel. Elk ander gebruik of aanpassing van de drinkfles wordt beschouwd als oneigenlijk gebruik. De drinkfles moet voor elk gebruik worden gecontroleerd op beschadigingen en mag niet worden gebruikt als er beschadigingen worden geconstateerd.

De fabrikant is niet aansprakelijk voor schade veroorzaakt door onjuist gebruik of het niet naleven van de gebruiks- en veiligheidsinstructies.

Hantering & veiligheidsinstructies
- Alleen vullen met vloeistoffen die geschikt zijn voor consumptie.
- Niet vullen met vloeistoffen in de gistingsfase, koolzuurhoudende dranken, warme dranken boven 40 °C, alcohol of bijtende vloeistoffen.
- Vul de fles alleen met vloeistof tot 2 cm onder de rand.
- Bescherm de gevulde fles tegen direct zonlicht of extreme oververhitting en temperaturen onder 0 °C. Plaats de fles niet in de vriezer en verwarm de fles niet in de magnetron.
- Bewaar de drank niet langer dan één dag in de fles.
- Sluit het deksel onmiddellijk na het drinken en verzegel het. Zo voorkom je dat insecten in de fles komen.

Schoonmaken
- Reinig de fles en de open dop voor het eerste gebruik en na elk volgend gebruik met warm water, een beetje afwasmiddel en een zachte borstel. Laat alle onderdelen daarna goed drogen.
- Verwijder de drinktuitafdichting van de dop voor grondige reiniging. Zorg ervoor dat deze oed vastzit wanneer u deze weer plaatst.
- De fles inclusief dop en deksel mag alleen met de hand worden afgewassen.
- Veeg de draagtas schoon met een vochtige, zachte doek.

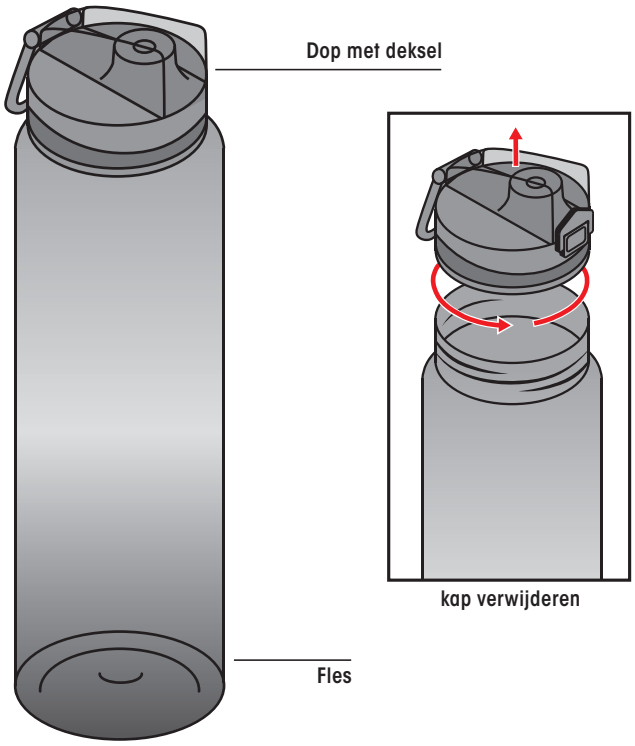

kap verwijderen

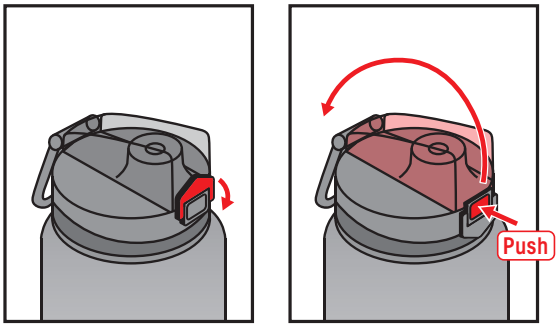

Opening

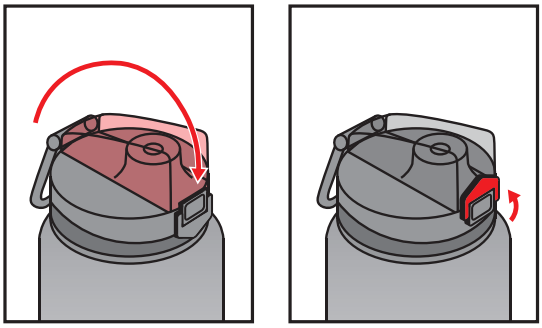

Afsluiting

IT

Istruzioni per l'uso | Bottiglia con borsa

Prima di utilizzare il beverino, familiarizzare con tutte le istruzioni per l'uso e la sicurezza. Conservare queste istruzioni in un luogo sicuro per future consultazioni.

Il beverino serve come contenitore per bevande. Utilizzare il prodotto solo per lo scopo previsto. Qualsiasi altro uso o modifica del beverino è considerato un uso improprio. Prima di ogni utilizzo, il beverino deve essere controllato per verificare l'assenza di danni e, in caso di danni, non deve essere utilizzato.

Il produttore non è responsabile dei danni causati da un uso improprio o dall'inosservanza delle istruzioni per l'uso e la sicurezza.

Istruzioni per la manipolazione e la sicurezza

- Riempire solo con liquidi adatti al consumo.
- Non riempire con liquidi in fase di fermentazione, bevande gassate, bevande calde oltre i 40 °C, alcol o liquidi corrosivi.
- Riempire la bottiglia di liquido solo fino a 2 cm sotto il bordo.
- Proteggere la bottiglia riempita dalla luce solare diretta, dal surriscaldamento estremo e da temperature inferiori a 0 °C. Non mettere la bottiglia nel congelatore e non riscaldarla nel microonde.
- Non conservare le bevande nella bottiglia per più di un giorno.
- Chiudere il coperchio subito dopo aver bevuto e sigillarlo. In questo modo si evita l'ingresso di insetti nella bottiglia.

Pulizia

- Pulire la bottiglia e il tappo aperto prima del primo utilizzo e dopo ogni utilizzo successivo con acqua calda, un po' di detersivo e una spazzola morbida. Lasciare poi asciugare bene tutte le parti.
- Per una pulizia accurata, rimuovere la guarnizione del beccuccio dal tappo. Assicurarsi che sia saldamente inserita quando la si reinserisce.
- Il beverino, compresi il tappo e il coperchio, può essere lavato solo a mano.
- Per la pulizia, pulire la borsa con un panno morbido e umido.

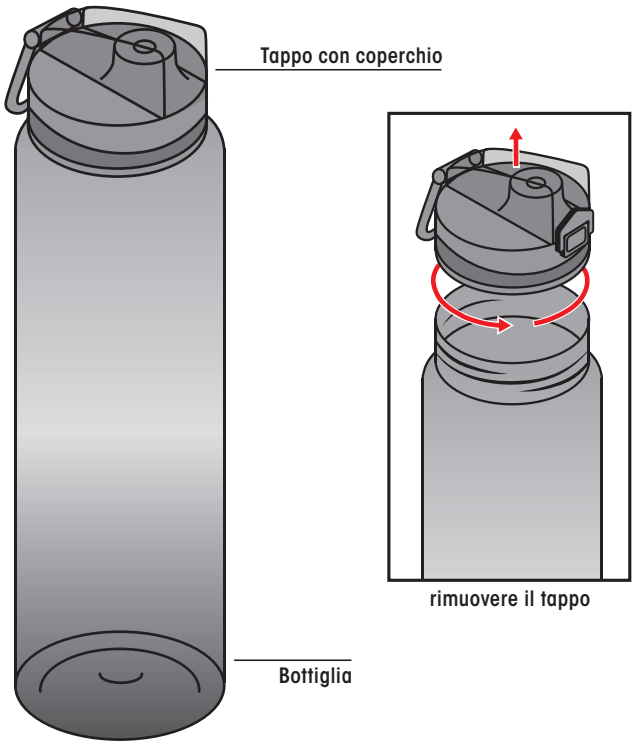

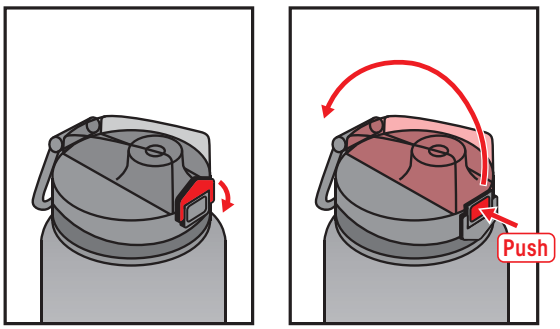

Apertura

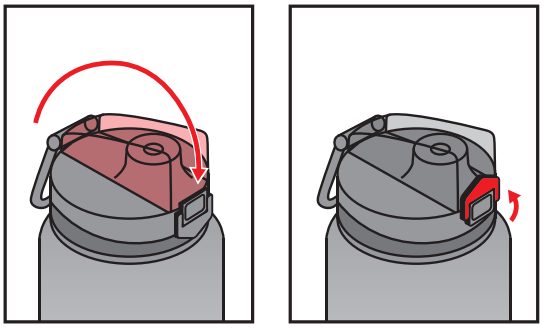

Chiusura

EL

Οδηγίες λειτουργίας | Μπουκάλι με τσάντα

Εξοικειωθείτε με όλες τις οδηγίες χειρισμού και ασφάλειας πριν χρησιμοποιήσετε τη θερμοφόρα. Φυλάξτε αυτές τις οδηγίες σε ασφαλές μέρος για μελλοντική αναφορά.

Η θερμοφόρα χρησιμοποιείται για τη θέρμανση του σώματος. Χρησιμοποιήστε το προϊόν μόνο για τον προορισμό του. Οποιαδήποτε άλλη χρήση ή τροποποίηση της θερμοφόρας θεωρείται ακατάλληλη χρήση. Η θερμοφόρα πρέπει να επιθεωρείται για τυχόν ζημιές πριν από κάθε χρήση και δεν πρέπει να χρησιμοποιείται εάν διαπιστωθούν ζημιές.

Ο κατασκευαστής δεν ευθύνεται για ζημιές που προκαλούνται από ακατάλληλη χρήση ή μη τήρηση των οδηγιών χειρισμού και φροντίδας.

Οδηγίες χειρισμού & ασφάλειας
- Γεμίζετε μόνο με υγρά που είναι κατάλληλα για κατανάλωση.
- Μην γεμίζετε με υγρά στο στάδιο της ζύμωσης, ανθρακούχα ποτά, ζεστά ποτά άνω των 40 °C, αλκοόλ ή διαβρωτικά υγρά.
- Γεμίζετε τη φιάλη με υγρό μόνο μέχρι 2 cm κάτω από το χείλος.
- Προστατεύετε τη γεμισμένη φιάλη από το άμεσο ηλιακό φως ή από ακραία υπερθέρμανση και θερμοκρασίες κάτω από 0 °C. Μην τοποθετείτε τη φιάλη στην κατάψυξη και μην τη ζεσταίνετε στο φούρνο μικροκυμάτων.
- Μην διατηρείτε τα ποτά στη φιάλη για περισσότερο από μία ημέρα.
- Κλείστε το καπάκι αμέσως μετά την κατανάλωση και σφραγίστε το. Με τον τρόπο αυτό θα αποτρέψετε την είσοδο εντόμων στη φιάλη.

Οδηγίες φροντίδας
- Καθαρίστε τη φιάλη και το ανοιχτό καπάκι με ζεστό νερό, λίγο υγρό πλύσης και μια μαλακή βούρτσα πριν από την πρώτη χρήση και μετά από κάθε επόμενη χρήση. Αφήστε όλα τα μέρη να στεγνώσουν καλά στη συνέχεια.
- Αφαιρέστε τη σφράγιση του στόμιου πόσης από το καπάκι για σχολαστικό καθαρισμό. Βεβαιωθείτε ότι είναι καλά τοποθετημένο κατά την επανατοποθέτησή του.
- Η φιάλη, συμπεριλαμβανομένου του καπακιού και του καπακιού, μπορεί να πλυθεί μόνο με το χέρι.
- Σκουπίστε την τσάντα μεταφοράς με ένα υγρό, μαλακό πανί για καθαρισμό.

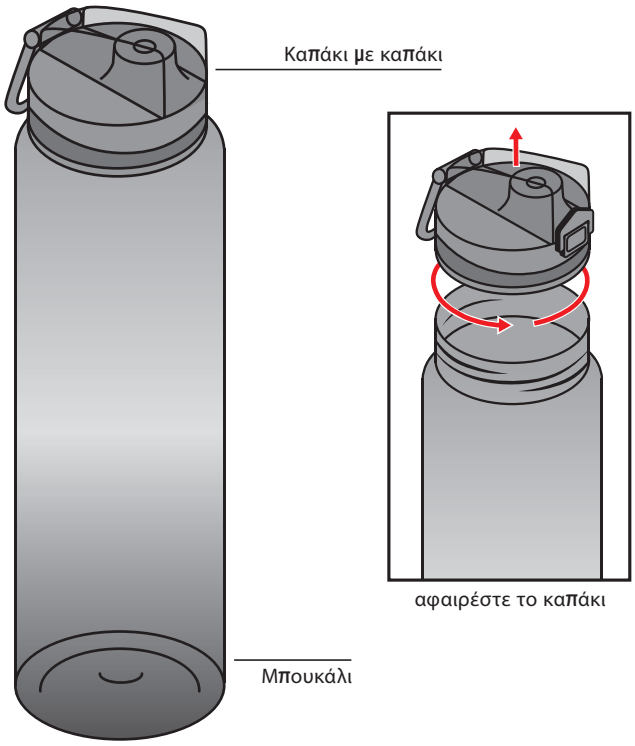

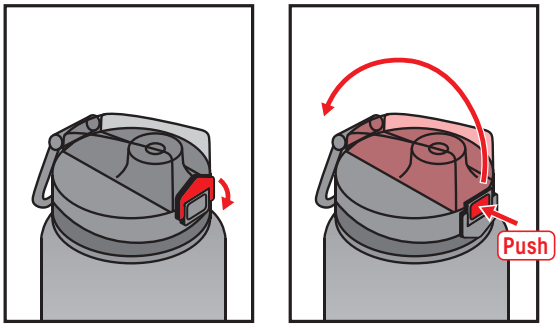

Άνοιγμα

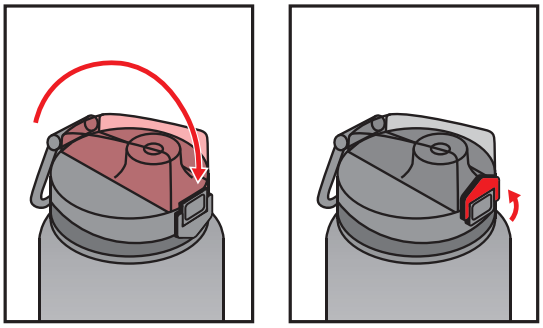

Κλείσιμο

LT

Naudojimo instrukcijos | Buteliukas su maišeliu

Prieš pradėdami naudoti karšto vandens butelį, susipažinkite su visomis naudojimo ir saugos instrukcijomis. Šias instrukcijas laikykite saugioje vietoje, kad galėtumėte jomis pasinaudoti ateityje.

Karšto vandens butelis naudojamas kūnui sušildyti. Gaminį naudokite tik pagal paskirtį. Bet koks kitoks karšto vandens butelio naudojimas ar modifikavimas laikomas netinkamu naudojimu. Prieš kiekvieną naudojimą karšto vandens buteliuką reikia apžiūrėti, ar jis nėra pažeistas, o radus pažeidimų, jo naudoti negalima.

Gamintojas neatsako už žalą, atsiradusią dėl netinkamo naudojimo ar naudojimo ir priežiūros instrukcijų nesilaikymo.

Naudojimo ir saugos instrukcijos
- Pilkite tik vartojimui tinkamus skysčius.
- Nepilkite fermentuojančių skysčių, gazuotų gėrimų, karštų gėrimų virš 40°C, alkoholio ar korozinių skysčių.
- Į butelį pripilkite skysčio tik iki 2 cm žemiau krašto.
- Saugokite užpildytą buteliuką nuo tiesioginių saulės spindulių arba didelio perkaitimo ir žemesnės nei 0 °C temperatūros. Nedėkite buteliuko į šaldiklį ir nešildykite buteliuko mikrobangų krosnelėje.
- Nelaikykite gėrimų butelyje ilgiau nei parą.
- Išgėrę nedelsiant uždarykite ir sandariai uždarykite dangtį. Tai neleis vabzdžiams patekti į vidų.

Priežiūros instrukcijos
- Prieš pirmą kartą ir po kiekvieno paskesnio naudojimo buteliuką ir atidarytą dangtelį nuvalykite šiltu vandeniu, trupučiu indų ploviklio ir minkštu šepetėliu. Tada leiskite visoms dalims gerai išdžiūti.
- Norėdami kruopščiai išvalyti, nuimkite geriamojo snapelio sandariklį nuo dangčio. Įdėdami iš naujo įsitikinkite, kad jis tvirtai užsifiksavo.
- Buteliuką, įskaitant dangtelį, galima plauti tik rankomis.
- Norėdami išvalyti laikymo maišelį, nuvalykite jį drėgnu, minkštu audiniu.

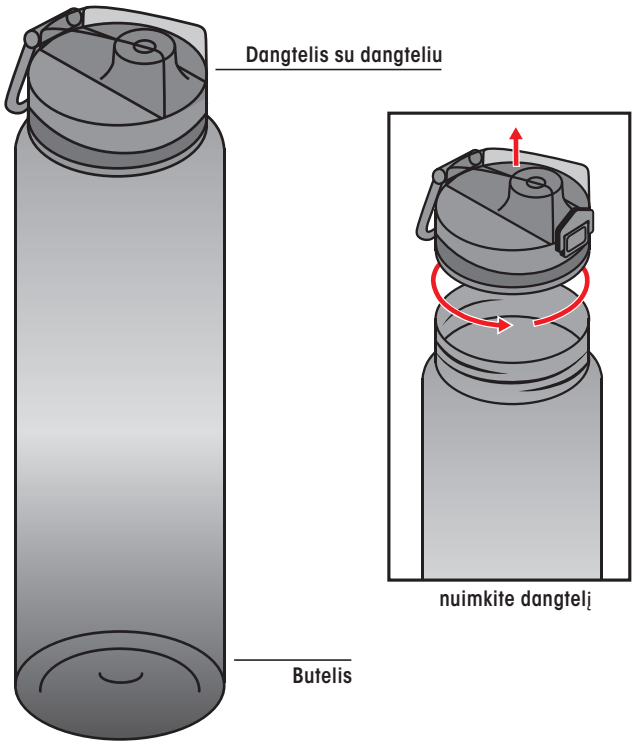

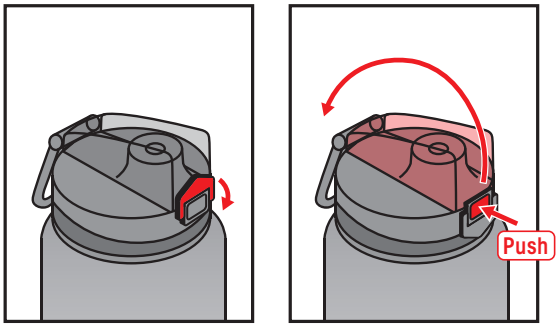

Atidarymas

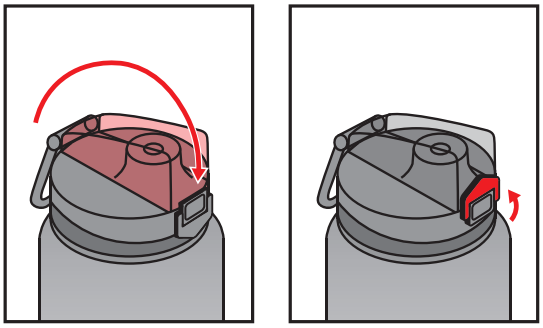

Uždarymas